Code article T6793

KHEOPS
Abattant frein de chute

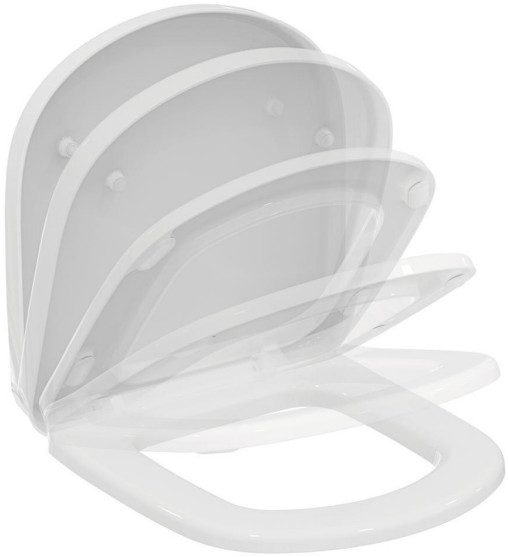

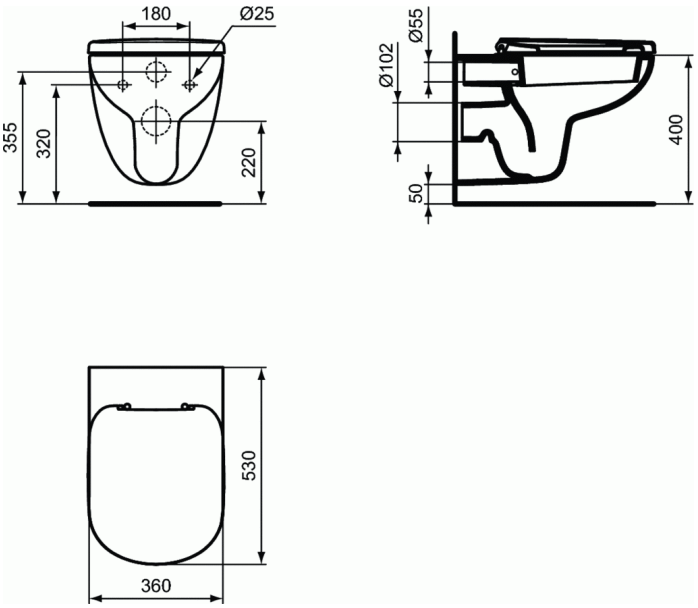

Abattant frein de chute
Thermodur (en urea). Recouvrant
Fixation dessus. Déclipsable
Charnières à fermeture ralentie

En porcelaine vitrifiée
Chasse directe. Alimentation indépendante
Fixation par tire-fond ou sur bâti support

PRODUITS SIMILAIRES

Abattant	T6792

FINITIONS*

01

* 01 = Blanc brillant (01)

NORMES ET ENVIRONNEMMENT

Ideal Standard France - Showroom Paris
41 Rue Berger, 75001 Paris, France - Tel: + 33 1 44 88 96 96 - Email: showroomparis@idealstandard.com